Marke	AXOR
Artikelname	**AXOR ShowerSelect ID** Thermostat Unterputz rund für 2 Verbraucher
Art.-Nr.	36750820
Oberfläche	Brushed Nickel
Netto Preis	1.472,70 EUR

Produktbild

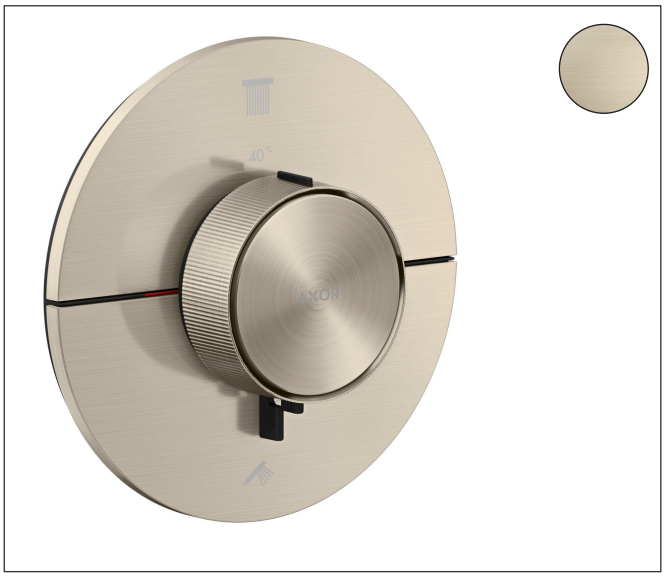

Maßzeichnung

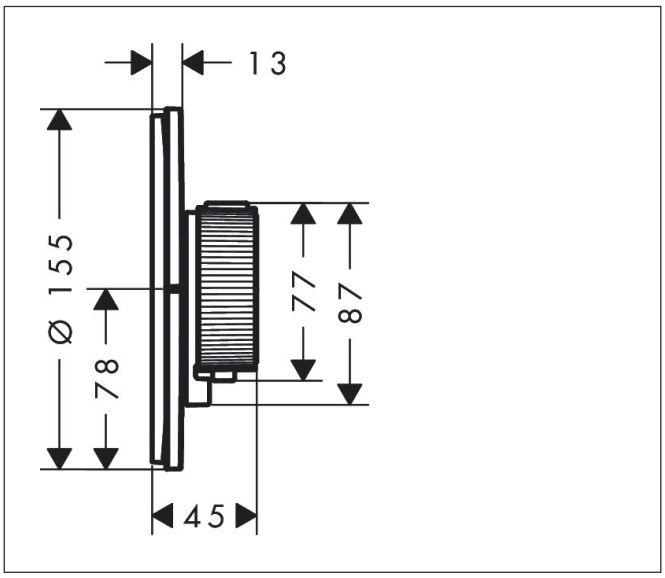

Merkmale

- 2 Verbraucher
- gleichzeitige Nutzung von mehreren Verbrauchern
- komfortables Ein-/Ausschalten der Verbraucher durch großflächige Select-Tasten, präzise Temperatursteuerung durch vertikale Griffstruktur und haptische Rückmeldung des Thermostatgriffs
- Mengensteuerung mit Stop Funktion
- Thermostatkartusche zur Regelung der Temperatur, Start/ Stop Ventil zur Bedienung der Verbraucher
- maximale Durchflussmenge bei 1 bar: 12,7 l/min
- maximale Durchflussmenge bei 3 bar: 22,1 l/min
- Durchflussmenge oberer Abgang: 20 l/min
- Durchflussmenge unterer Abgang: 20 l/min
- min. Betriebsdruck: 1 bar
- max. Betriebsdruck: 10 bar
- flache Rosette für mehr Platz in der Dusche
- Rosette nachträglich um +/- 3° ausrichtbar
- einfache Installation durch vormontierten Funktionsblock
- Griffe immer auf der gleichen Höhe unabhängig der Einbautiefe des Grundkörpers
- Sicherheitssperre bei 40 °C
- Temperaturbegrenzung einstellbar
- Der Thermostat bietet die Möglichkeit der thermischen Desinfektion
- Material Taste: Metall
- Material Griffe: Metall

Technologie

Zertifikate

DIN DVGW CERT

Marke	AXOR
Artikelname	**AXOR ShowerSelect ID** Thermostat Unterputz rund für 2 Verbraucher
Art.-Nr.	36750820
Oberfläche	Brushed Nickel
Netto Preis	1.472,70 EUR

Benötigtes Zubehör

Produktbild	Artikelname	Art.-Nr.	Preis
	AXOR Grundkörper	01400180	140,40

Marke	AXOR
Artikelname	**AXOR ShowerSelect ID** Thermostat Unterputz rund für 2 Verbraucher
Art.-Nr.	36750820
Oberfläche	Brushed Nickel
Netto Preis	1.472,70 EUR

Durchflussdiagramm

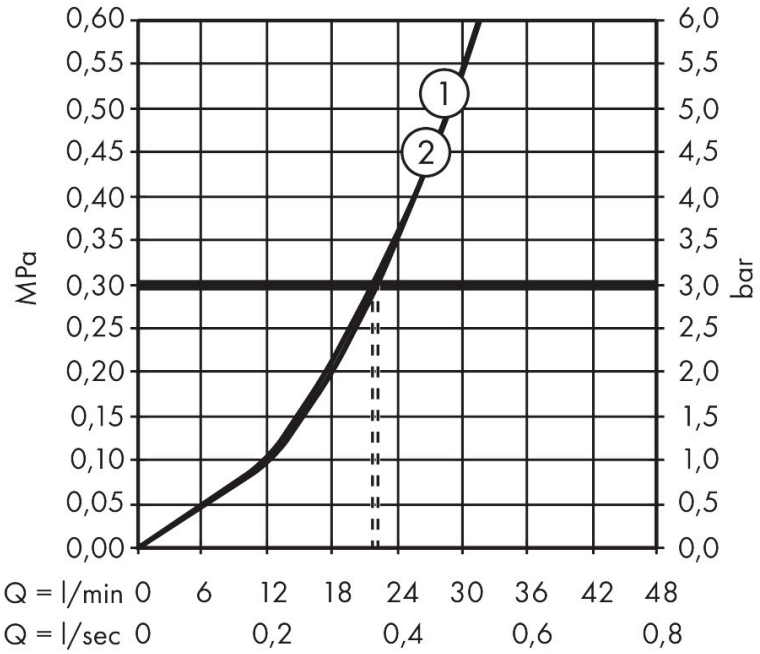

1 Abgang 1
2 Abgang 2

AXOR

Marke	AXOR
Artikelname	**AXOR ShowerSelect ID** Thermostat Unterputz rund für 2 Verbraucher
Art.-Nr.	36750820
Oberfläche	Brushed Nickel
Netto Preis	1.472,70 EUR

Ersatzteilliste für Baujahr: > 04/24

Pos.	Beschreibung	Art.nr.	Preis
1	Thermostatgriff	87777820	160,70
2	Griffadapter	87915000	39,10
3	O-Ring 51x1,5	87862000	3,20
4	Ventilgriff	87778670	39,10
5	Drucktaster	87805820	74,10
6	Blende	87804820	74,10
7	Dichtungsset	94933000	5,60
8	Trägerrosette	87798000	60,90
9	Ausgleichsset	94930000	8,30
10	Zylinderschraube M4x12	94929000	5,60
11	Select-Adapter	94900000	20,50
12	Mutter	98368000	11,30
13	Absperreinheit (AVP)	95758000	86,40
14	Mutter	98913000	16,90
15	Temperatur Regeleinheit	98282000	86,40
16	Absperreinheit rechts schließend	94009000	31,80
17	Serviceeinheit	94928000	25,00
18	O-Ring 16x2,5	98134000	3,20
19	Verlängerung 5 mm	13642820	131,60
20	Verlängerung 22 mm	13646820	175,20
21	Verlängerung 25 - 75 mm	13632000	38,70
22	Verlängerung 25 mm	13638000	33,20
a	Grundset	01500180	140,40
b	Serviceschlüssel	87567000	3,20
c	Adapter Set	13588000	33,20