Marke	AXOR
Artikelname	**AXOR ShowerSelect ID** Thermostat Unterputz rund für 2 Verbraucher mit integrierter Sicherungskombination nach EN1717
Art.-Nr.	36751820
Oberfläche	Brushed Nickel
Netto Preis	1.661,00 EUR

Produktbild

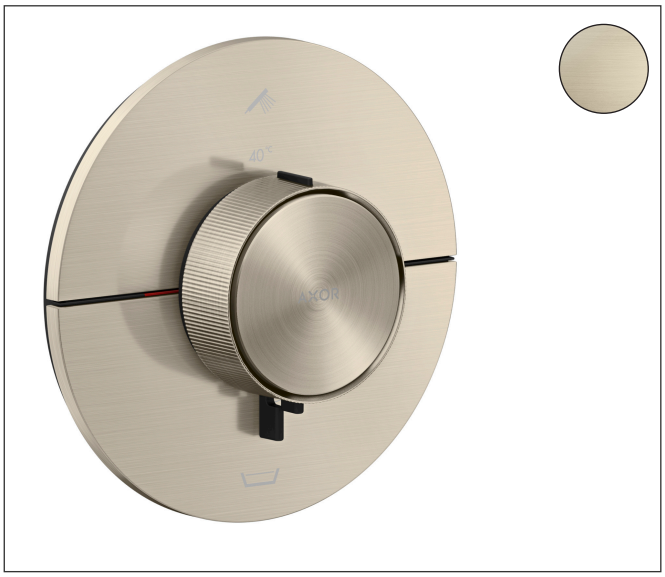

Maßzeichnung

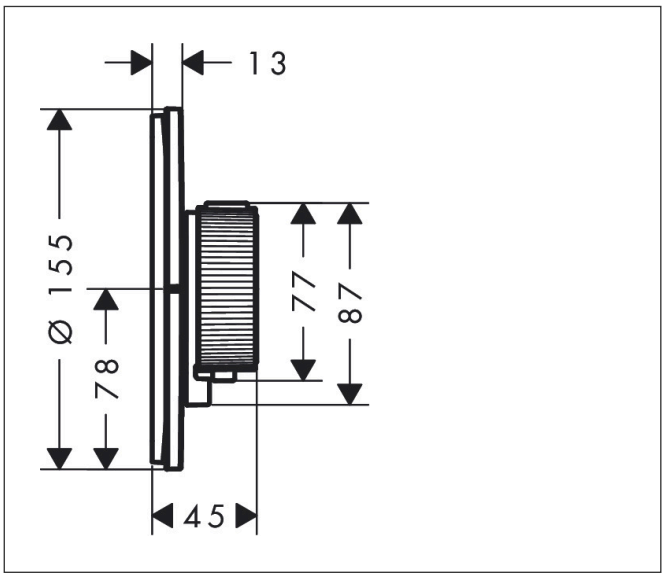

Merkmale

- 2 Verbraucher
- komfortables Ein-/Ausschalten der Verbraucher durch großflächige Select-Tasten, präzise Temperatursteuerung durch vertikale Griffstruktur und haptische Rückmeldung des Thermostatgriffs
- Mengensteuerung mit Stop Funktion
- Thermostatkartusche zur Regelung der Temperatur, Start/ Stop Ventil zur Bedienung der Verbraucher
- maximale Durchflussmenge bei 1 bar: 14 l/min
- maximale Durchflussmenge bei 3 bar: 26 l/min
- Durchflussmenge oberer Abgang: 23 l/min
- Durchflussmenge unterer Abgang: 23 l/min
- min. Betriebsdruck: 1 bar
- max. Betriebsdruck: 10 bar
- flache Rosette für mehr Platz in der Dusche
- Rosette nachträglich um +/- 3° ausrichtbar
- einfache Installation durch vormontierten Funktionsblock
- Griffe immer auf der gleichen Höhe unabhängig der Einbautiefe des Grundkörpers
- Sicherheitssperre bei 40 °C
- Temperaturbegrenzung einstellbar
- Der Thermostat bietet die Möglichkeit der thermischen Desinfektion
- mit integrierter Sicherungskombination EN 1717
- Material Taste: Metall
- Material Griffe: Metall

Technologie

Zertifikate

DIN DVGW CERT

Marke	AXOR
Artikelname	**AXOR ShowerSelect ID** Thermostat Unterputz rund für 2 Verbraucher mit integrierter Sicherungskombination nach EN1717
Art.-Nr.	36751820
Oberfläche	Brushed Nickel
Netto Preis	1.661,00 EUR

Benötigtes Zubehör

Produktbild	Artikelname	Art.-Nr.	Preis
	AXOR Grundkörper	01400180	140,40

Marke	AXOR
Artikelname	**AXOR ShowerSelect ID** Thermostat Unterputz rund für 2 Verbraucher mit integrierter Sicherungskombination nach EN1717
Art.-Nr.	36751820
Oberfläche	Brushed Nickel
Netto Preis	1.661,00 EUR

Durchflussdiagramm

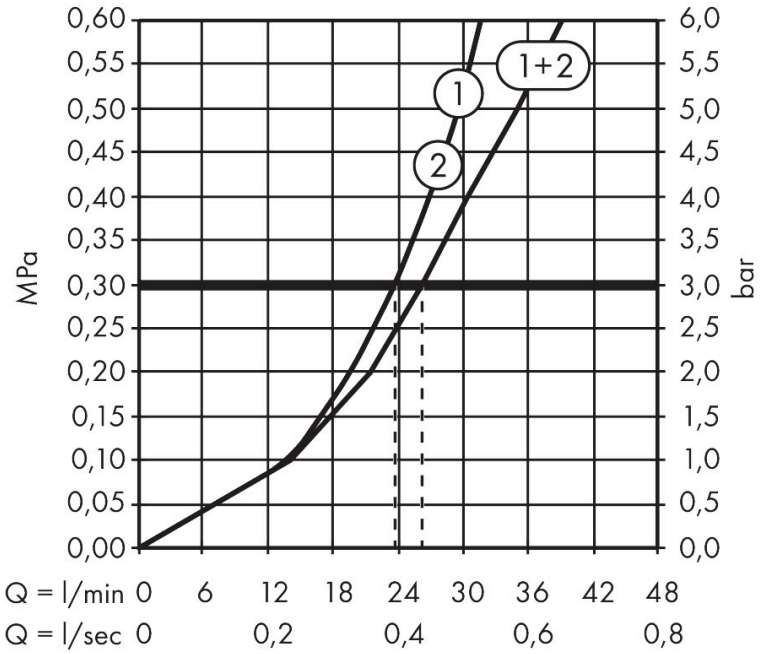

1 Abgang 2
2 Abgang 1

Marke	AXOR
Artikelname	**AXOR ShowerSelect ID** Thermostat Unterputz rund für 2 Verbraucher mit integrierter Sicherungskombination nach EN1717
Art.-Nr.	36751820
Oberfläche	Brushed Nickel
Netto Preis	1.661,00 EUR

Explosionszeichnung für Baujahr: > 04/24

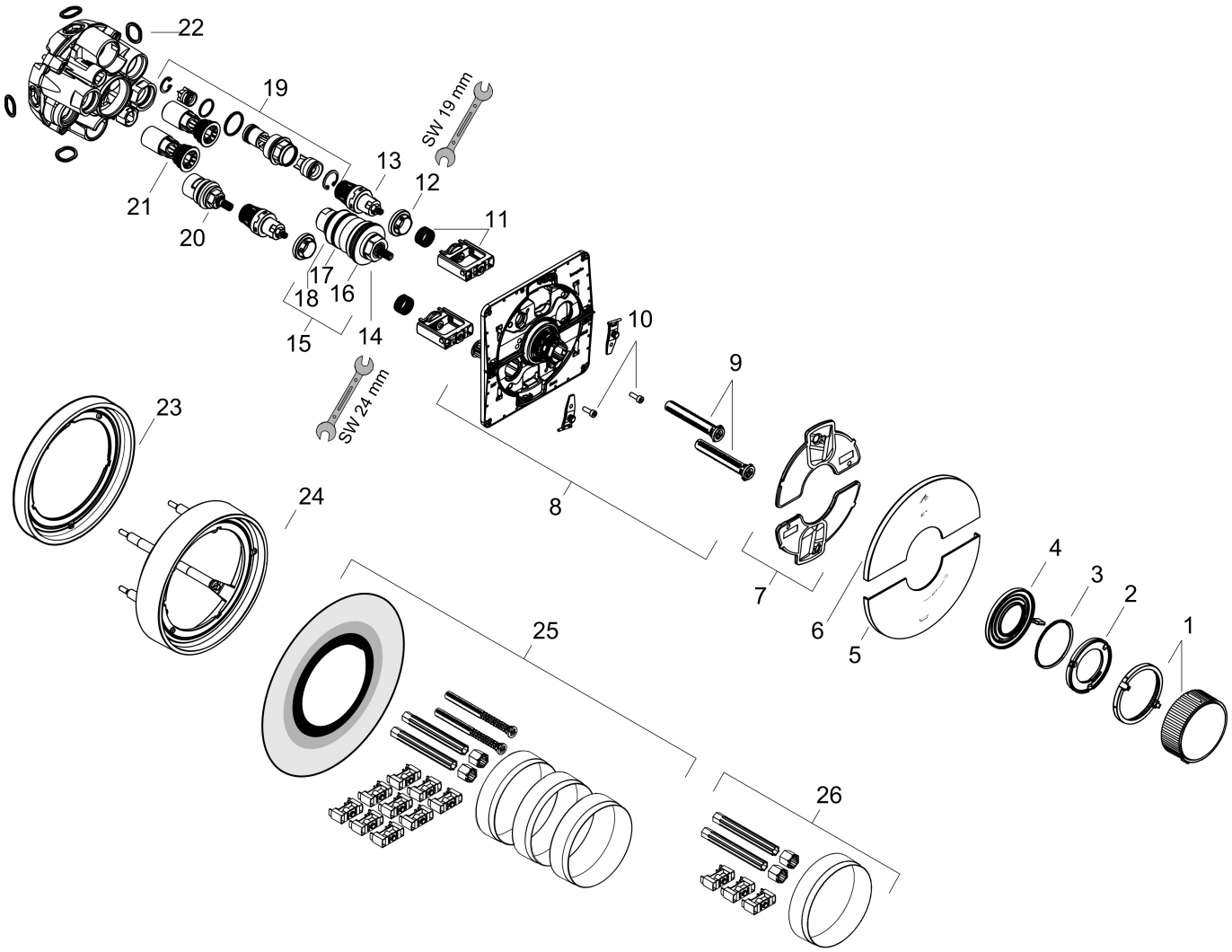

AXOR

Marke	AXOR
Artikelname	**AXOR ShowerSelect ID** Thermostat Unterputz rund für 2 Verbraucher mit integrierter Sicherungskombination nach EN1717
Art.-Nr.	36751820
Oberfläche	Brushed Nickel
Netto Preis	1.661,00 EUR

Ersatzteilliste für Baujahr: > 04/24

Pos.	Beschreibung	Art.nr.	Preis
1	Thermostatgriff	87777820	160,70
2	Griffadapter	87915000	39,10
3	O-Ring 51x1,5	87862000	3,20
4	Ventilgriff	87778670	39,10
5	Drucktaster	87813820	74,10
6	Drucktaster	87812820	74,10
7	Dichtungsset	94933000	5,60
8	Trägerrosette	87806000	60,90
9	Ausgleichsset	94930000	8,30
10	Zylinderschraube M4x12	94929000	5,60
11	Select-Adapter	94900000	20,50
12	Mutter	98368000	11,30
13	Absperreinheit (AVP)	95758000	86,40
14	Temperatur Regeleinheit	96633000	107,10
15	Dichtungsset	96636000	39,10
16	O-Ring 38x2,5	98198000	5,60
17	O-Ring 34x2	98383000	5,60
18	O-Ring 43x1,5	98148000	3,20
19	Sicherungskombination nach EN 1717	13077000	128,80
20	Absperreinheit rechts schließend	94009000	31,80
21	Serviceeinheit	94928000	25,00
22	O-Ring 16x2,5	98134000	3,20
23	Verlängerung 5 mm	13642820	131,60
24	Verlängerung 22 mm	13646820	175,20
25	Verlängerung 25 - 75 mm	13632000	38,70
26	Verlängerung 25 mm	13638000	33,20
a	Grundset	01400180	140,40
b	Serviceschlüssel	87567000	3,20