Marke	AXOR
Artikelname	**AXOR ShowerSelect ID** Thermostat Unterputz rund für 1 Verbraucher
Art.-Nr.	36756140
Oberfläche	Brushed Bronze
Netto Preis	1.352,40 EUR

Produktbild

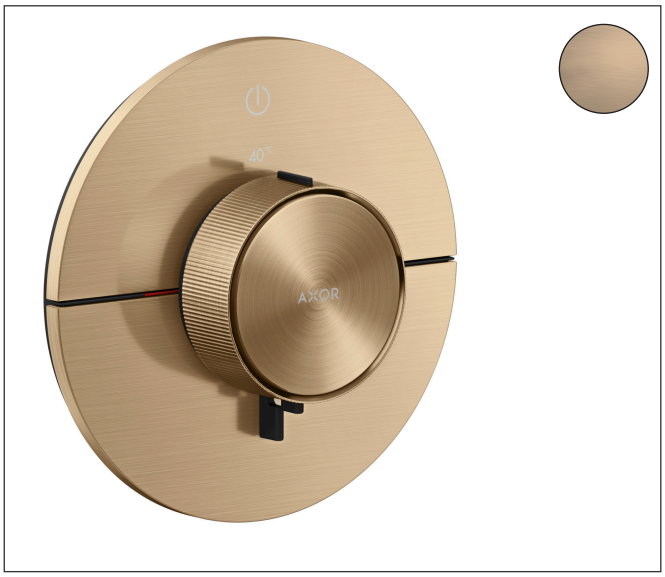

Maßzeichnung

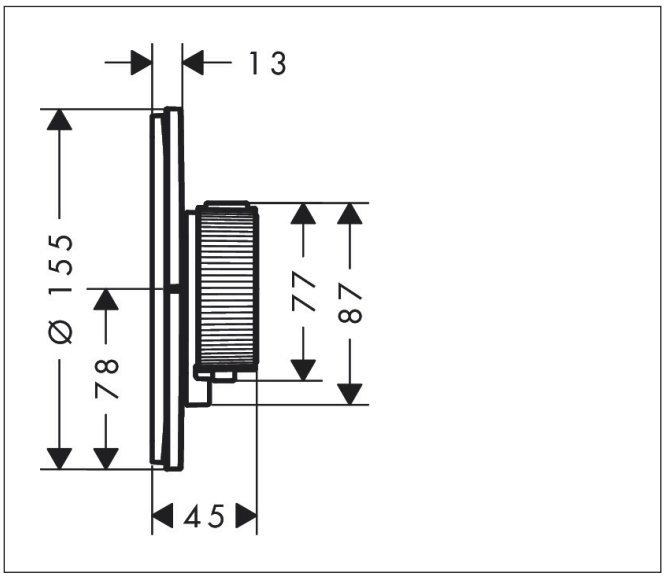

Merkmale

- 1 Verbraucher
- komfortables Ein-/Ausschalten der Verbraucher durch großflächige Select-Tasten, präzise Temperatursteuerung durch vertikale Griffstruktur und haptische Rückmeldung des Thermostatgriffs
- Mengensteuerung mit Stop Funktion
- Thermostatkartusche zur Regelung der Temperatur, Start/ Stop Ventil zur Bedienung der Verbraucher
- maximale Durchflussmenge bei 1 bar: 10,8 l/min
- maximale Durchflussmenge bei 3 bar: 20,3 l/min
- min. Betriebsdruck: 1 bar
- max. Betriebsdruck: 10 bar
- flache Rosette für mehr Platz in der Dusche
- Rosette nachträglich um +/- 3° ausrichtbar
- einfache Installation durch vormontierten Funktionsblock
- Griffe immer auf der gleichen Höhe unabhängig der Einbautiefe des Grundkörpers
- Sicherheitssperre bei 40 °C
- Temperaturbegrenzung einstellbar
- Der Thermostat bietet die Möglichkeit der thermischen Desinfektion
- Material Taste: Metall
- Material Griffe: Metall
- Anschlussart: Grundkörper iBox universal 2 (# 01400180)
- Select-Taste wird mit gelasertem An/Aus Symbol geliefert
- Geräuschgruppe: I

Technologie

Zertifikate

DIN DVGW CERT

Marke	AXOR
Artikelname	**AXOR ShowerSelect ID** Thermostat Unterputz rund für 1 Verbraucher
Art.-Nr.	36756140
Oberfläche	Brushed Bronze
Netto Preis	1.352,40 EUR

Benötigtes Zubehör

Produktbild	Artikelname	Art.-Nr.	Preis
	AXOR Grundkörper	01400180	140,40

Marke	AXOR
Artikelname	**AXOR ShowerSelect ID** Thermostat Unterputz rund für 1 Verbraucher
Art.-Nr.	36756140
Oberfläche	Brushed Bronze
Netto Preis	1.352,40 EUR
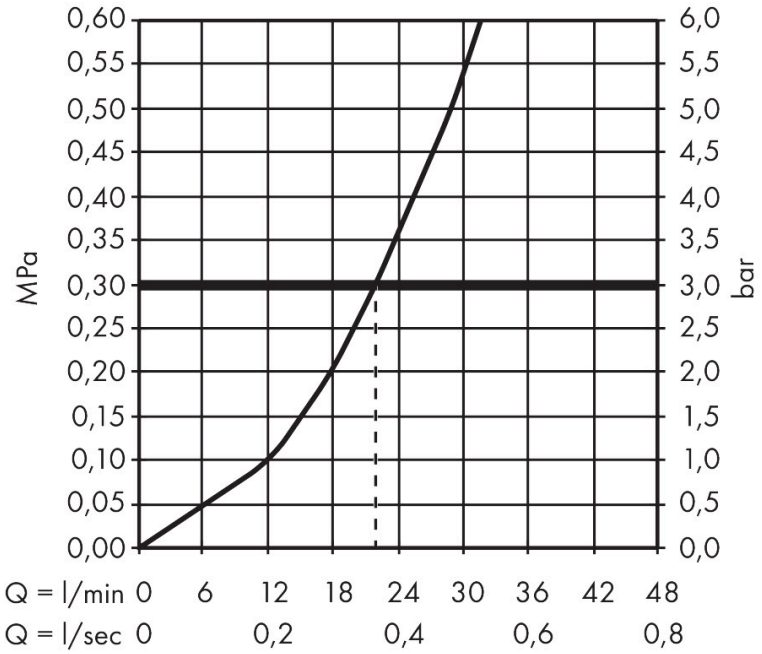
Durchflussdiagramm