| | |
|---|---|
| Marke | AXOR |
| Artikelname | **AXOR ShowerSelect ID** Thermostat Unterputz softsquare für 1 Verbraucher |
| Art.-Nr. | 36758820 |
| Oberfläche | Brushed Nickel |
| Netto Preis | 1.352,40 EUR |

## Produktbild

## Maßzeichnung

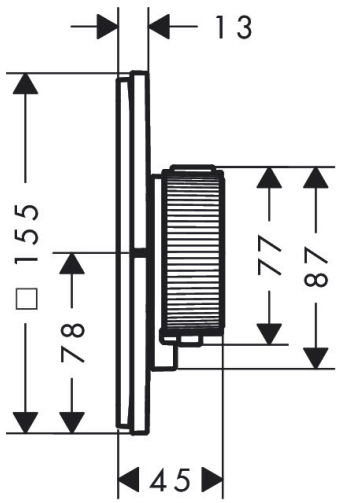


## Merkmale

- 1 Verbraucher
- komfortables Ein-/Ausschalten der Verbraucher durch großflächige Select-Tasten, präzise Temperatursteuerung durch vertikale Griffstruktur und haptische Rückmeldung des Thermostatgriffs
- Mengensteuerung mit Stop Funktion
- Thermostatkartusche zur Regelung der Temperatur
- maximale Durchflussmenge bei 1 bar: 10,8 l/min
- maximale Durchflussmenge bei 3 bar: 20,3 l/min
- min. Betriebsdruck: 1 bar
- max. Betriebsdruck: 10 bar
- flache Rosette für mehr Platz in der Dusche
- Rosette nachträglich um +/- 3° ausrichtbar
- einfache Installation durch vormontierten Funktionsblock
- Griffe immer auf der gleichen Höhe unabhängig der Einbautiefe des Grundkörpers
- Sicherheitssperre bei 40 °C
- Temperaturbegrenzung einstellbar
- Der Thermostat bietet die Möglichkeit der thermischen Desinfektion
- Material Taste: Metall
- Material Griffe: Metall
- Anschlussart: Grundkörper iBox universal 2 (# 01400180)
- Select-Taste wird mit gelasertem An/Aus Symbol geliefert
- Geräuschgruppe: I
- Durchflussklasse: B

## Technologie

Safety Stop 40°C · Thermostat °C · Select SELECT

## Zertifikate

DIN DVGW CERT

| | |
|---|---|
| Marke | AXOR |
| Artikelname | **AXOR ShowerSelect ID** Thermostat Unterputz softsquare für 1 Verbraucher |
| Art.-Nr. | 36758820 |
| Oberfläche | Brushed Nickel |
| Netto Preis | 1.352,40 EUR |

## Benötigtes Zubehör

| Produktbild | Artikelname | Art.-Nr. | Preis |
|---|---|---|---|
| | AXOR Grundkörper | 01400180 | 140,40 |

| | |
|---|---|
| Marke | AXOR |
| Artikelname | **AXOR ShowerSelect ID** Thermostat Unterputz softsquare für 1 Verbraucher |
| Art.-Nr. | 36758820 |
| Oberfläche | Brushed Nickel |
| Netto Preis | 1.352,40 EUR |
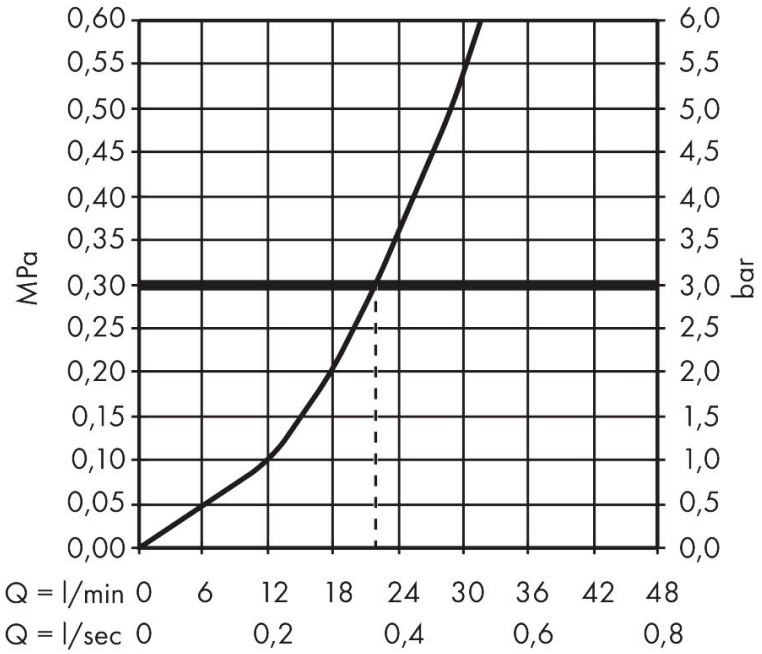
**Durchflussdiagramm**