Marke	AXOR
Artikelname	**AXOR ShowerSelect ID** Thermostat HighFlow Unterputz eckig
Art.-Nr.	36774670
Oberfläche	Mattschwarz
Netto Preis	911,00 EUR

Produktbild

Maßzeichnung

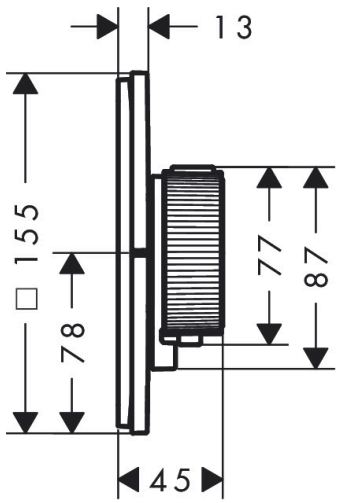

Merkmale

- Temperatur- und Volumensteuerung, präzise Temperatursteuerung durch vertikale Griffstruktur und haptische Rückmeldung des Thermostatgriffs
- Mengensteuerung mit Stop Funktion
- maximale Durchflussmenge bei 1 bar: 11,5 l/min
- maximale Durchflussmenge bei 3 bar: 27 l/min
- Durchflussmenge oberer Abgang: 27 l/min
- Durchflussmenge unterer Abgang: 27 l/min
- Durchflussmenge bei gleichzeitiger Nutzung aller Verbraucher: 34,8 l/min
- min. Betriebsdruck: 1 bar
- max. Betriebsdruck: 10 bar
- flache Rosette für mehr Platz in der Dusche
- Rosette nachträglich um +/- 3° ausrichtbar
- einfache Installation durch vormontierten Funktionsblock
- Griffe immer auf der gleichen Höhe unabhängig der Einbautiefe des Grundkörpers
- Material Taste: Metall
- Material Griffe: Metall
- Geräuschgruppe: I
- Durchflussklasse: B

Technologie

Zertifikate

DIN DVGW CERT

Marke	AXOR
Artikelname	**AXOR ShowerSelect ID** Thermostat HighFlow Unterputz eckig
Art.-Nr.	36774670
Oberfläche	Mattschwarz
Netto Preis	911,00 EUR

Benötigtes Zubehör

Produktbild	Artikelname	Art.-Nr.	Preis
	AXOR Grundkörper	01400180	140,40

Marke	AXOR
Artikelname	**AXOR ShowerSelect ID** Thermostat HighFlow Unterputz eckig
Art.-Nr.	36774670
Oberfläche	Mattschwarz
Netto Preis	911,00 EUR

Durchflussdiagramm

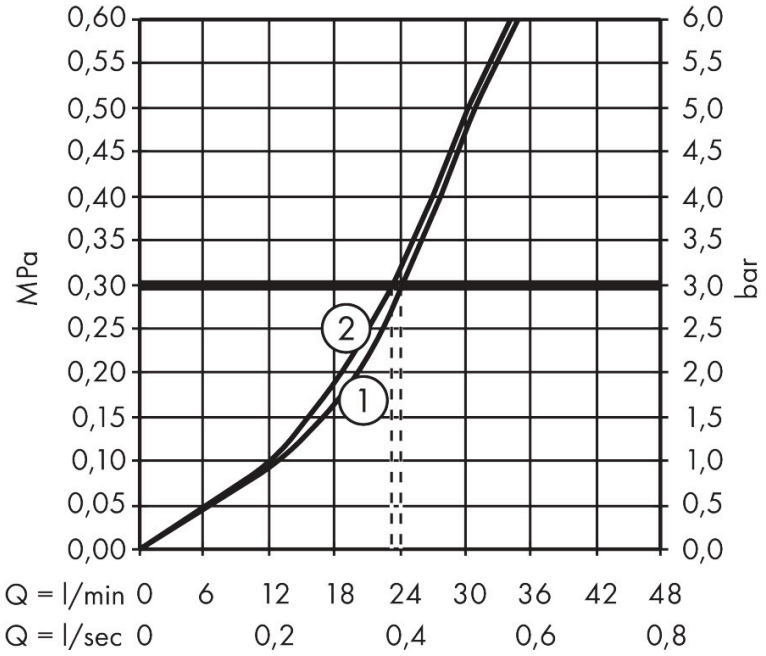

Marke	AXOR
Artikelname	**AXOR ShowerSelect ID** Thermostat HighFlow Unterputz eckig
Art.-Nr.	36774670
Oberfläche	Mattschwarz
Netto Preis	911,00 EUR

Explosionszeichnung für Baujahr: > 04/24

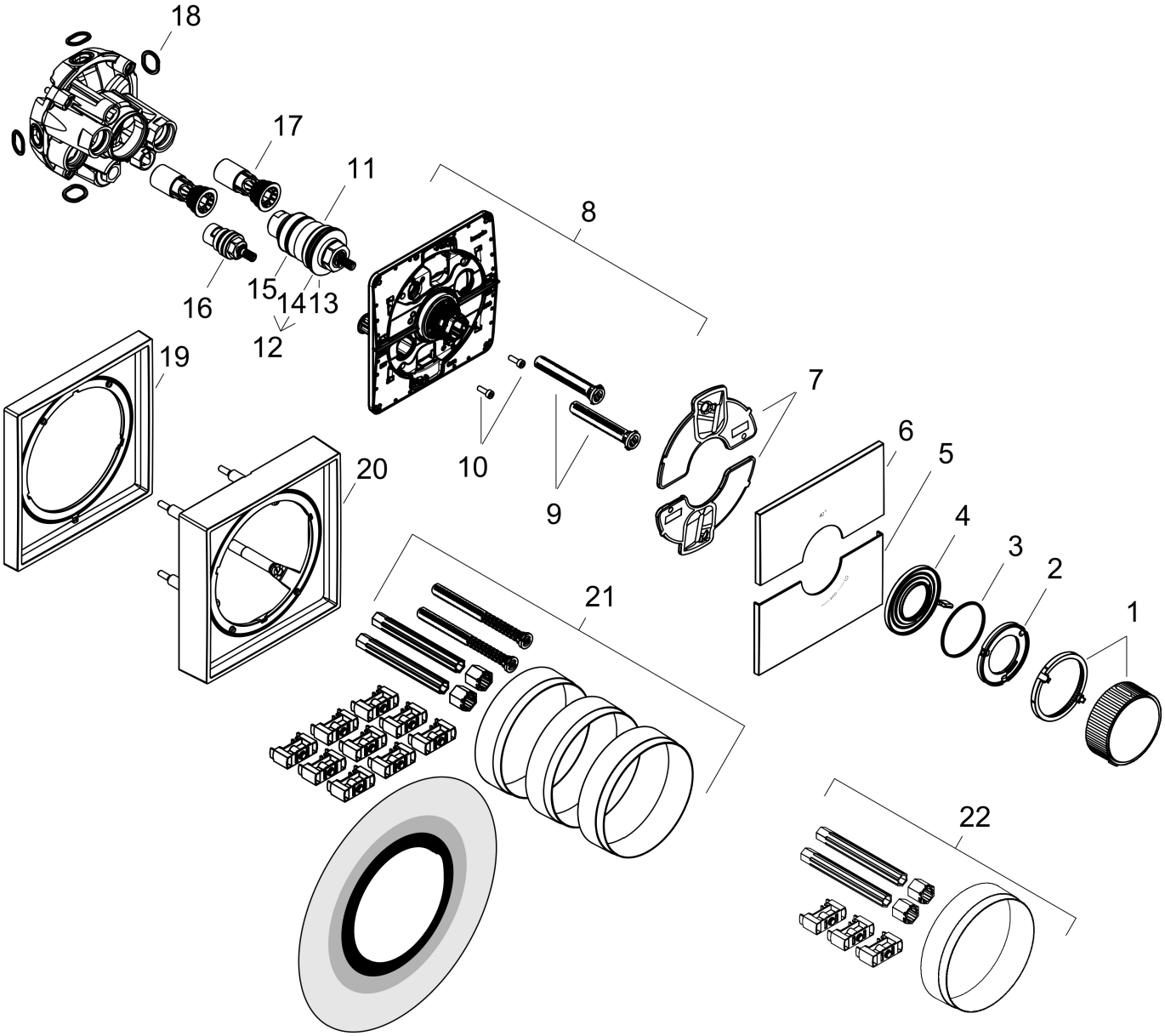

AXOR

Marke	AXOR
Artikelname	**AXOR ShowerSelect ID** Thermostat HighFlow Unterputz eckig
Art.-Nr.	36774670
Oberfläche	Mattschwarz
Netto Preis	911,00 EUR

Ersatzteilliste für Baujahr: > 04/24

Pos.	Beschreibung	Art.nr.	Preis
1	Thermostatgriff	87777670	160,70
2	Griffadapter	87915000	39,10
3	O-Ring 51x1,5	87862000	3,20
4	Blende	87784670	47,70
5	Blende	87783670	47,70
6	Blende	87785670	47,70
7	Dichtungsset	94933000	5,60
8	Trägerrosette	87779000	49,40
9	Ausgleichsset	94930000	8,30
10	Zylinderschraube M4x12	94929000	5,60
11	Temperatur Regeleinheit	96633000	107,10
12	Dichtungsset	96636000	39,10
13	O-Ring 38x2,5	98198000	5,60
14	O-Ring 34x2	98383000	5,60
15	O-Ring 43x1,5	98148000	3,20
16	Absperreinheit rechts schließend	94009000	31,80
17	Serviceeinheit	94928000	25,00
18	O-Ring 16x2,5	98134000	3,20
19	Verlängerung 5 mm	13641670	122,80
20	Verlängerung 22 mm	13645670	163,60
21	Verlängerung 25 - 75 mm	13632000	38,70
22	Verlängerung 25 mm	13638000	33,20
a	Grundset	01400180	140,40
b	Serviceschlüssel	87567000	3,20