Marke	AXOR
Artikelname	**AXOR ShowerSelect ID** Thermostat HighFlow Unterputz rund für 1 Verbraucher und einen zusätzlichen Abgang
Art.-Nr.	36776340
Oberfläche	Brushed Black Chrome
Netto Preis	1.352,40 EUR

Produktbild

Maßzeichnung

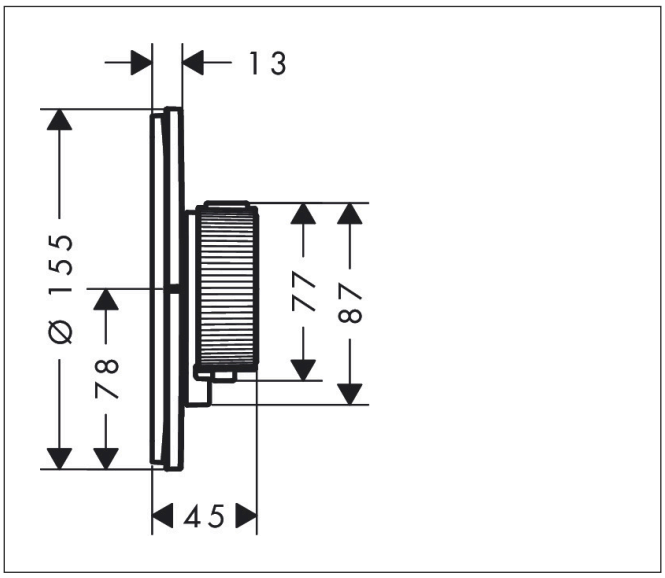

Merkmale

- 1 Verbraucher und ein zusätzlicher Abgang
- komfortables Ein-/Ausschalten eines Verbrauchers durch Select-Button, präzise Temperatursteuerung durch vertikale Griffstruktur und haptische Rückmeldung des Thermostatgriffs
- Mengensteuerung mit Stop Funktion
- Thermostatkartusche, Start/ Stop Ventil zur Bedienung der Verbraucher
- maximale Durchflussmenge bei 1 bar: 14 l/min
- maximale Durchflussmenge bei 3 bar: 23 l/min
- Durchflussmenge oberer Abgang: 23 l/min
- Durchflussmenge unterer Abgang: 23 l/min
- Durchflussmenge bei gleichzeitiger Nutzung aller Verbraucher: 33,7 l/min
- min. Betriebsdruck: 1 bar
- max. Betriebsdruck: 10 bar
- flache Rosette für mehr Platz in der Dusche
- Rosette nachträglich um +/- 3° ausrichtbar
- einfache Installation durch vormontierten Funktionsblock
- Griffe immer auf der gleichen Höhe unabhängig der Einbautiefe des Grundkörpers
- Sicherheitssperre bei 40 °C
- Temperaturbegrenzung einstellbar
- Der Thermostat bietet die Möglichkeit der thermischen Desinfektion
- Material Taste: Metall

Technologie

Zertifikate

DIN DVGW CERT

Marke	AXOR
Artikelname	**AXOR ShowerSelect ID** Thermostat HighFlow Unterputz rund für 1 Verbraucher und einen zusätzlichen Abgang
Art.-Nr.	36776340
Oberfläche	Brushed Black Chrome
Netto Preis	1.352,40 EUR

Benötigtes Zubehör

Produktbild	Artikelname	Art.-Nr.	Preis
	AXOR Grundkörper	01400180	140,40

Marke	AXOR
Artikelname	**AXOR ShowerSelect ID** Thermostat HighFlow Unterputz rund für 1 Verbraucher und einen zusätzlichen Abgang
Art.-Nr.	36776340
Oberfläche	Brushed Black Chrome
Netto Preis	1.352,40 EUR

Durchflussdiagramm

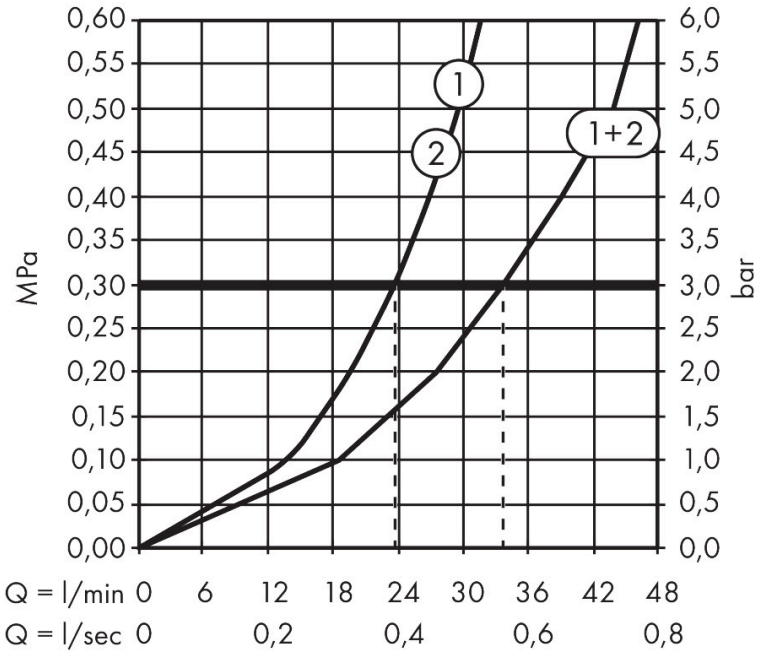

1 Abgang 1
2 Abgang 2

AXOR

Marke	AXOR
Artikelname	**AXOR ShowerSelect ID** Thermostat HighFlow Unterputz rund für 1 Verbraucher und einen zusätzlichen Abgang
Art.-Nr.	36776340
Oberfläche	Brushed Black Chrome
Netto Preis	1.352,40 EUR

Ersatzteilliste für Baujahr: > 04/24

Pos.	Beschreibung	Art.nr.	Preis
1	Thermostatgriff	87777340	160,70
2	Griffadapter	87915000	39,10
3	O-Ring 51x1,5	87862000	3,20
4	Ventilgriff	87778670	39,10
5	Symbol ON/OFF	94926000	25,00
6	O-Ring 3,1x1,6	94927000	5,60
7	Blende	87785340	47,70
8	Drucktaster	94957340	58,70
9	Dichtungsset	94933000	5,60
10	Trägerrosette	87807000	49,40
11	Ausgleichsset	94930000	8,30
12	Zylinderschraube M4x12	94929000	5,60
13	Select-Adapter	94900000	20,50
14	Mutter	98368000	11,30
15	Temperatur Regeleinheit	96633000	107,10
16	Dichtungsset	96636000	39,10
17	O-Ring 38x2,5	98198000	5,60
18	O-Ring 34x2	98383000	5,60
19	O-Ring 43x1,5	98148000	3,20
20	Absperreinheit (AVP)	95758000	86,40
21	Absperreinheit rechts schließend	94009000	31,80
22	Serviceeinheit	94928000	25,00
23	O-Ring 16x2,5	98134000	3,20
24	Verlängerung 5 mm	13642340	131,60
25	Verlängerung 22 mm	13646340	175,20
26	Verlängerung 25 - 75 mm	13632000	38,70
27	Verlängerung 25 mm	13638000	33,20
a	Grundset	01400180	140,40
b	Serviceschlüssel	87567000	3,20