AXOR

Marke	AXOR
Artikelname	**AXOR Uno** Elektronik-Waschtischmischer mit Temperaturvoreinstellung Netzanschluss 230 V
Art.-Nr.	38010700
Oberfläche	Mattweiß
Netto Preis	1.669,70 EUR

Produktbild

Maßzeichnung

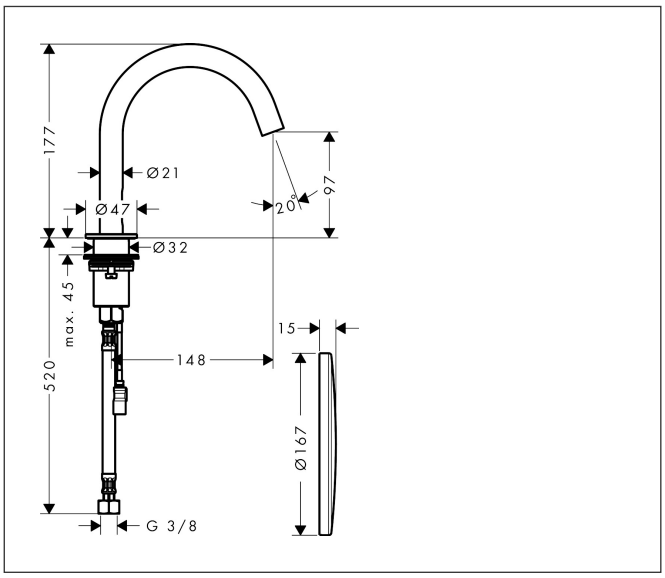

Merkmale

- ComfortZone 100
- Ausladung: 148 mm
- Strahlart: Normalstrahl
- maximale Durchflussmenge bei 3 bar: 3,5 l/min
- Temperatur einstellbar über Grundkörper
- für Durchlauferhitzer geeignet
- Infrarot Näherungselektronik
- automatische Umgebungsanpassung der Infrarotsensorik
- Reichweite der Infrarotsensorik einstellbar (2 Einstellungen)
- 230 V / 50 Hz Netzanschluss
- Laufzeit: 10 s
- Hygienespülung aktivierbar (automatischer Wasserlauf)
- Frequenz Hygienespülung: 24 h
- Spülzeit Hygienespülung: 10 s
- Dauerspülung aktivierbar (einmaliger Wasserlauf für 200 Sekunden, geeignet zur thermischen Desinfektion)
- Reinigungsfunktion: manueller Wasserstop zur Beckenreinigung
- Anschlussart: G ⅜ Anschlussschläuche
- Schmutzfangsiebe in den Anschlussschläuchen

Technologie

Strahlarten

Marke	AXOR
Artikelname	**AXOR Uno** Elektronik-Waschtischmischer mit Temperaturvoreinstellung Netzanschluss 230 V
Art.-Nr.	38010700
Oberfläche	Mattweiß
Netto Preis	1.669,70 EUR

Benötigtes Zubehör

Produktbild	Artikelname	Art.-Nr.	Preis
	AXOR Grundkörper für Elektronik-Waschtischmischer	16182180	316,10

Marke	AXOR
Artikelname	**AXOR Uno** Elektronik-Waschtischmischer mit Temperaturvoreinstellung Netzanschluss 230 V
Art.-Nr.	38010700
Oberfläche	Mattweiß
Netto Preis	1.669,70 EUR

Durchflussdiagramm

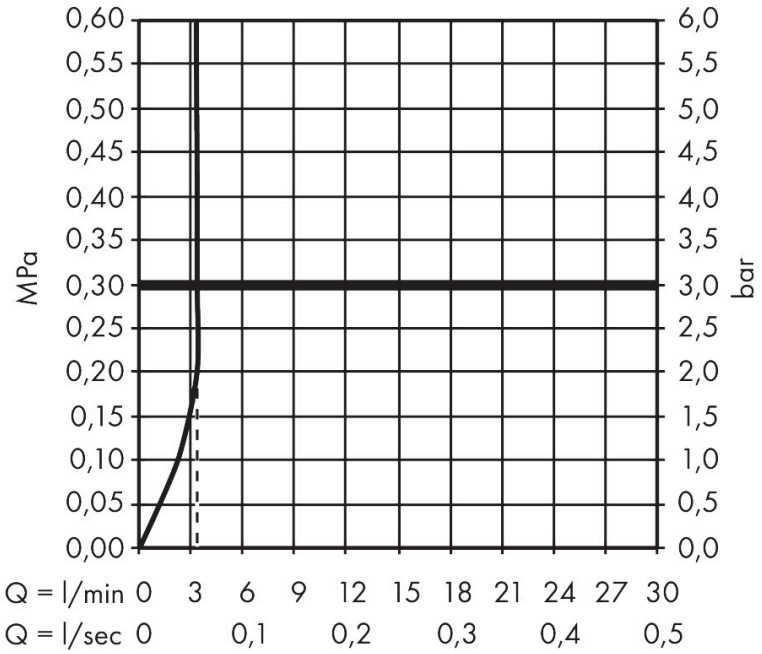

Marke	AXOR
Artikelname	**AXOR Uno** Elektronik-Waschtischmischer mit Temperaturvoreinstellung Netzanschluss 230 V
Art.-Nr.	38010700
Oberfläche	Mattweiß
Netto Preis	1.669,70 EUR

Explosionszeichnung für Baujahr: > 04/21

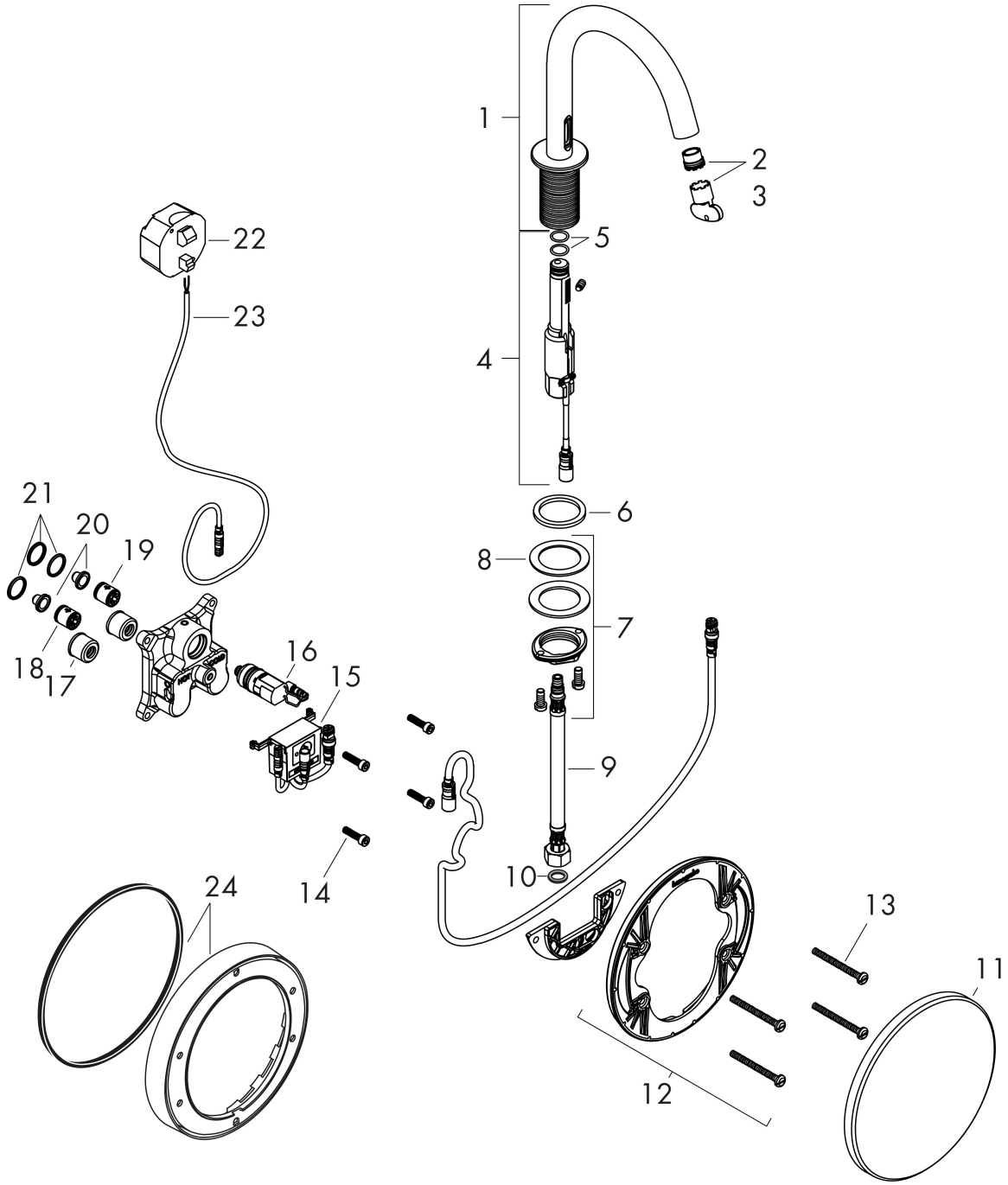

AXOR

Marke	AXOR
Artikelname	**AXOR Uno** Elektronik-Waschtischmischer mit Temperaturvoreinstellung Netzanschluss 230 V
Art.-Nr.	38010700
Oberfläche	Mattweiß
Netto Preis	1.669,70 EUR

Ersatzteilliste für Baujahr: > 04/21

Pos.	Beschreibung	Art.nr.	Preis
1	Auslauf kpl.	92997000	341,20
2	Luftsprudler M16,5x1 (3,8 l/min)	92920000	25,00
3	Montageschlüssel	98987000	8,30
4	Elektronik	92998000	212,70
5	O-Ring 12x1,5	98430000	3,20
6	Flachdichtung	98749000	5,60
7	Schaftbefestigung kpl. (Ø 32)	13961000	20,50
8	Gleitring	97548000	3,20
9	Anschlussschlauch 450 mm M8x0,75 G3/8	97206000	25,00
10	Dichtungsset	95581000	5,60
11	Rosette Ø 170 mm	95946000	49,40
12	Trägerrosette	96447000	39,10
13	Trägerschraubenset	96454000	8,30
14	Schraubenset	96525000	8,30
15	Steuergerät	95947000	173,90
16	Magnetventil 6 V	96904000	212,70
17	Schalldämpfer	94073000	20,50
18	Rückflussverhinderer (druckbeständig bis 2 MPa)	92594000	12,50
19	Rückflußverhinderer-Set DW 15	94074000	12,50
20	Siebdichtung	95291000	11,30
21	O-Ring 16x2	98133000	3,20
22	Transformator	95945000	173,90
23	Kabel für Beleuchtung (12 V)	95586000	60,90
24	Verlängerung 22 mm (Ø 170 mm)	13596000	51,00
a	Funktionsblock kpl.	85179000	341,20
b	Schaftverlängerung 35 mm	13898000	60,90