Marke	AXOR
Artikelname	**AXOR MyEdition** 3-Loch Waschtischarmatur Unterputz für Wandmontage mit Auslauf 221 mm, ohne Platte
Art.-Nr.	47082250
Oberfläche	Brushed Gold Optic
Netto Preis	1.525,10 EUR

Produktbild

Maßzeichnung

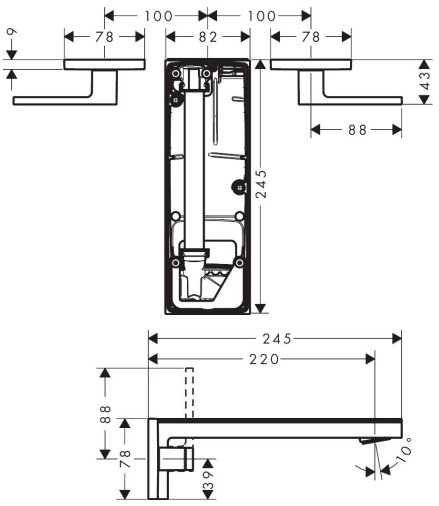

Merkmale

- besteht aus: 3-Loch Waschtischarmatur Unterputz für Wandmontage, Ablaufgarnitur
- Ausladung: 221 mm
- Griffvariante: Hebelgriff
- Strahlart: PowderRain
- maximale Durchflussmenge bei 3 bar: 5 l/min
- Keramikventile heiß/kalt 90°
- für Durchlauferhitzer geeignet
- unverschließbare Ablaufgarnitur
- Anschlussart: Grundkörper
- Anschlussgröße: DN15
- EU-Taxonomie: max. 6 l/min - wesentlicher Beitrag (SC) möglich

Technologie

EcoRight EcoSmart Quick Clean

Zertifikate

DIN DVGW CERT

Marke	AXOR
Artikelname	**AXOR MyEdition** 3-Loch Waschtischarmatur Unterputz für Wandmontage mit Auslauf 221 mm, ohne Platte
Art.-Nr.	47082250
Oberfläche	Brushed Gold Optic
Netto Preis	1.525,10 EUR

Benötigtes Zubehör

Produktbild	Artikelname	Art.-Nr.	Preis
	AXOR Grundkörper für 3-Loch Waschtischarmatur Unterputz für Wandmontage	10303180	267,90

Marke	AXOR
Artikelname	**AXOR MyEdition** 3-Loch Waschtischarmatur Unterputz für Wandmontage mit Auslauf 221 mm, ohne Platte
Art.-Nr.	47082250
Oberfläche	Brushed Gold Optic
Netto Preis	1.525,10 EUR

Durchflussdiagramm

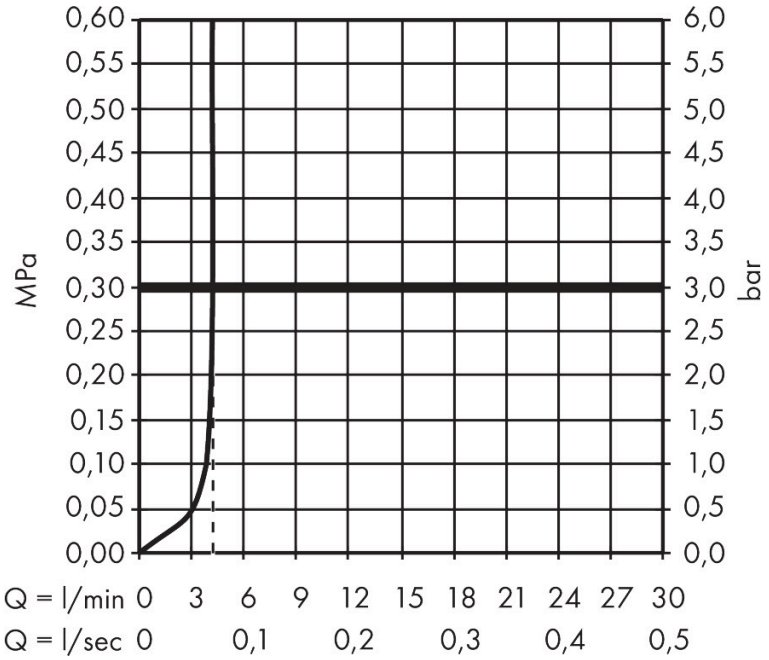

Marke	AXOR
Artikelname	**AXOR MyEdition** 3-Loch Waschtischarmatur Unterputz für Wandmontage mit Auslauf 221 mm, ohne Platte
Art.-Nr.	47082250
Oberfläche	Brushed Gold Optic
Netto Preis	1.525,10 EUR

Explosionszeichnung für Baujahr: > 10/23

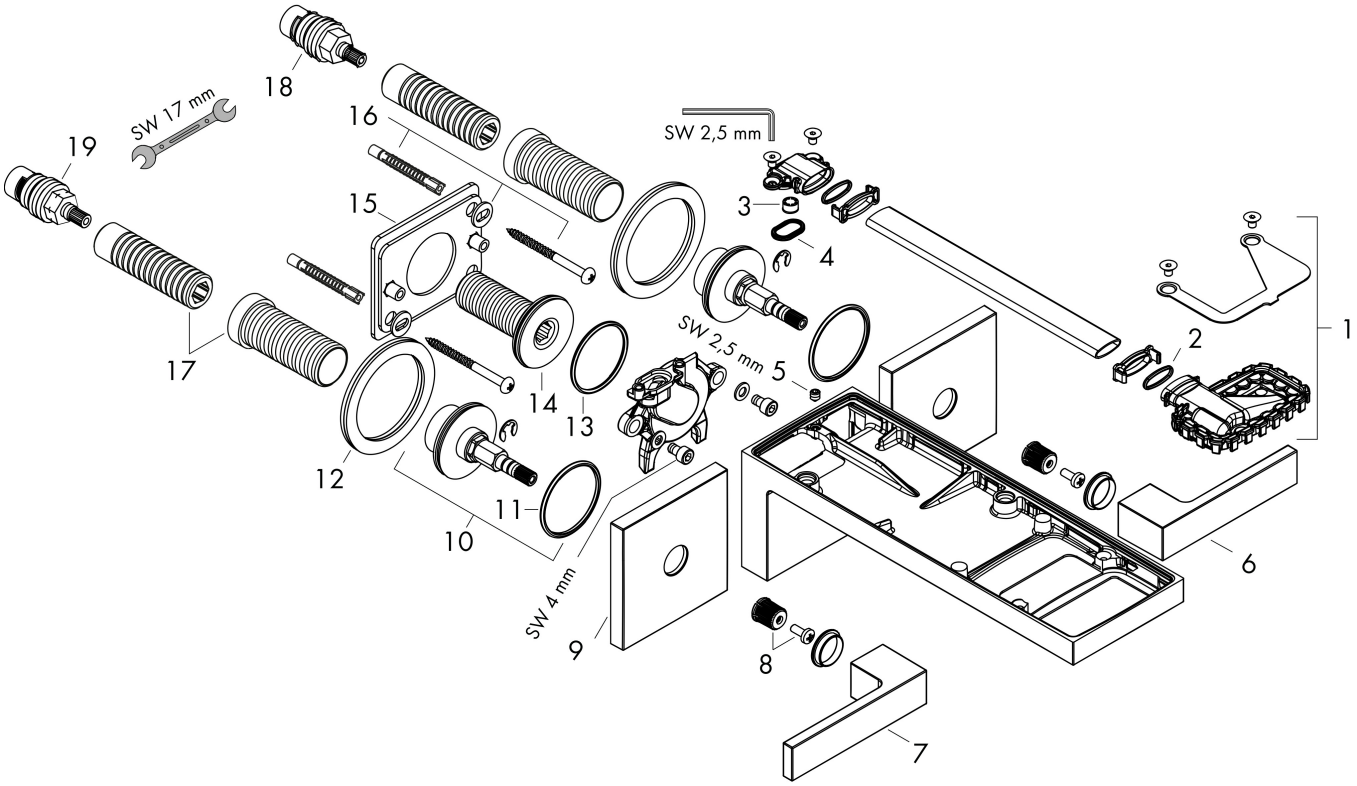

AXOR

Marke	AXOR
Artikelname	**AXOR MyEdition** 3-Loch Waschtischarmatur Unterputz für Wandmontage mit Auslauf 221 mm, ohne Platte
Art.-Nr.	47082250
Oberfläche	Brushed Gold Optic
Netto Preis	1.525,10 EUR

Ersatzteilliste für Baujahr: > 10/23

Pos.	Beschreibung	Art.nr.	Preis
1	Strahlformer	93385140	129,60
2	O-Ring 13x1,5	98475000	3,20
3	Durchflussbegrenzer (5 l/min)	95311000	5,60
4	Siebdichtung	93374000	16,90
5	Madenschraube M5x6	94810000	5,60
6	Griff Kaltwasserseite	87141000	49,40
7	Griff Warmwasserseite	87140000	49,40
8	Schnappeinsatz mit Schraube	98932000	12,50
9	Rosette für Griff	87139000	49,40
10	Mutter	87142000	74,40
11	O-Ring 33x2,5	92907000	3,20
12	Unterlagscheibe	97600000	11,30
13	O-Ring 36x2	98156000	3,20
14	Anschlußnippel G½	93387000	138,30
15	Montageblech	93925000	39,10
16	Befestigungsteile	96179000	11,30
17	Gewindehülsen Set	96393000	25,00
18	Absperreinheit rechts schließend	96350000	39,10
19	Absperreinheit links schließend	96351000	39,10
a	Grundkörper	10303180	267,90
b	Ablaufventil	51301140	91,70
c	Durchflussbegrenzer (4 l/min)	92560000	5,60
d	Verlängerung 25 mm	96259000	60,90