Marke	AXOR
Artikelname	**AXOR MyEdition** 3-Loch Waschtischarmatur Unterputz für Wandmontage mit Auslauf 221 mm, ohne Platte
Art.-Nr.	47082990
Oberfläche	Polished Gold Optic
Netto Preis	1.525,10 EUR

Produktbild

Maßzeichnung

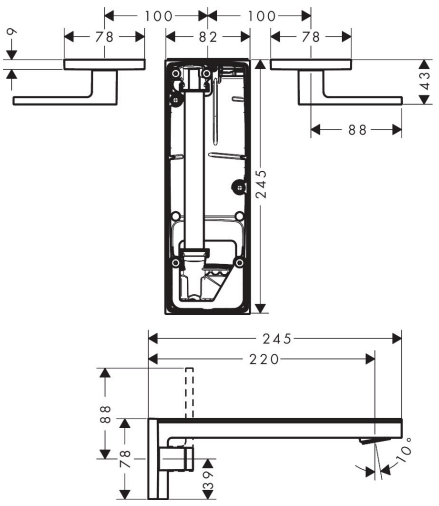

Merkmale

- besteht aus: 3-Loch Waschtischarmatur Unterputz für Wandmontage, Ablaufgarnitur
- Ausladung: 221 mm
- Griffvariante: Hebelgriff
- Strahlart: PowderRain
- maximale Durchflussmenge bei 3 bar: 5 l/min
- Keramikventile heiß/kalt 90°
- für Durchlauferhitzer geeignet
- unverschließbare Ablaufgarnitur
- Anschlussart: Grundkörper
- Anschlussgröße: DN15
- EU-Taxonomie: max. 6 l/min - wesentlicher Beitrag (SC) möglich

Technologie

EcoRight EcoSmart Quick Clean

Zertifikate

DIN DVGW CERT

Marke	AXOR
Artikelname	**AXOR MyEdition** 3-Loch Waschtischarmatur Unterputz für Wandmontage mit Auslauf 221 mm, ohne Platte
Art.-Nr.	47082990
Oberfläche	Polished Gold Optic
Netto Preis	1.525,10 EUR

Benötigtes Zubehör

Produktbild	Artikelname	Art.-Nr.	Preis
	AXOR Grundkörper für 3-Loch Waschtischarmatur Unterputz für Wandmontage	10303180	267,90

Marke	AXOR
Artikelname	**AXOR MyEdition** 3-Loch Waschtischarmatur Unterputz für Wandmontage mit Auslauf 221 mm, ohne Platte
Art.-Nr.	47082990
Oberfläche	Polished Gold Optic
Netto Preis	1.525,10 EUR
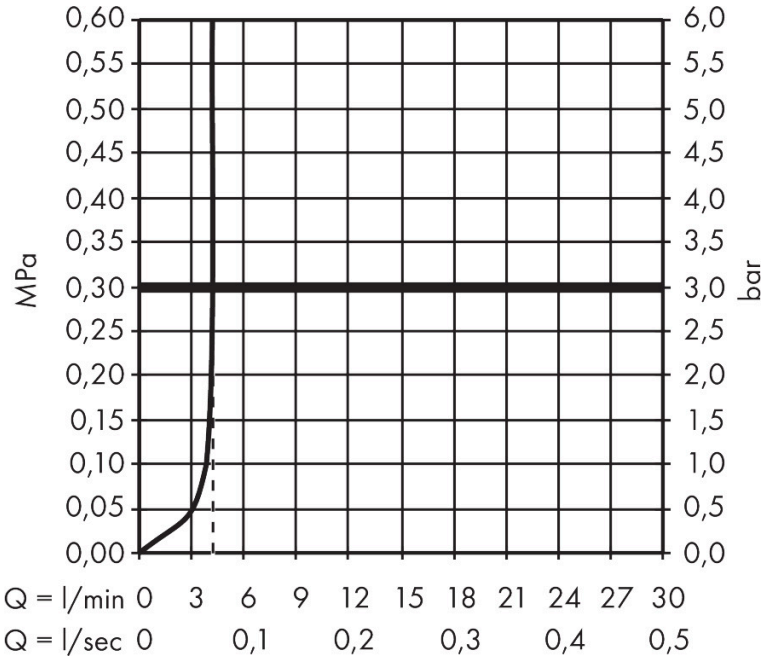
Durchflussdiagramm